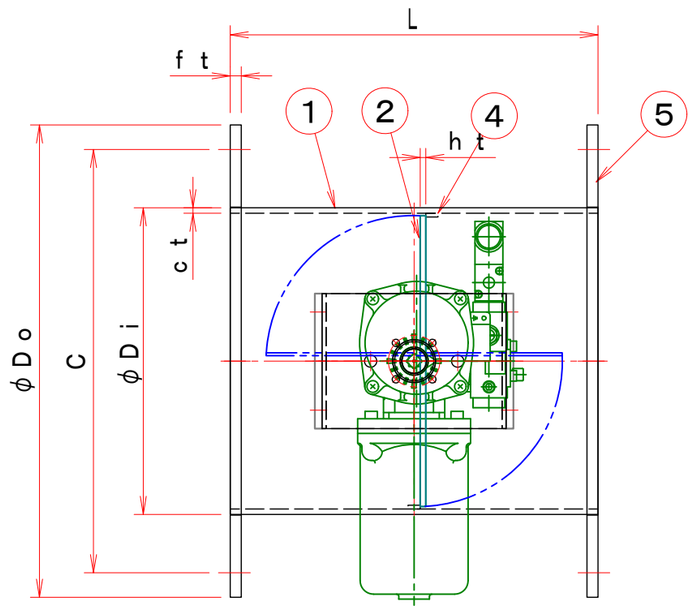

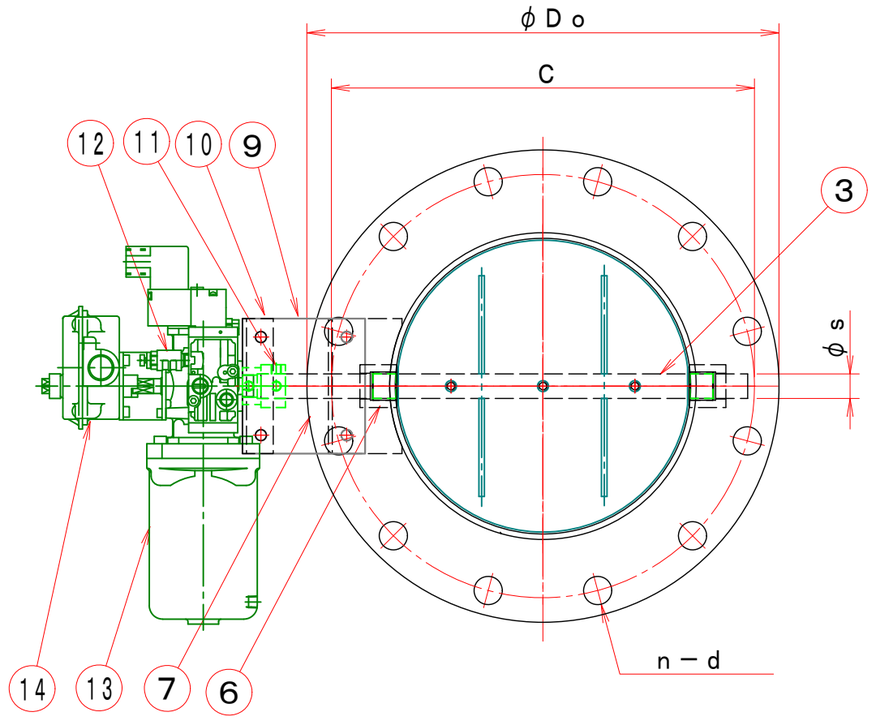

スプリングリターン（閉）

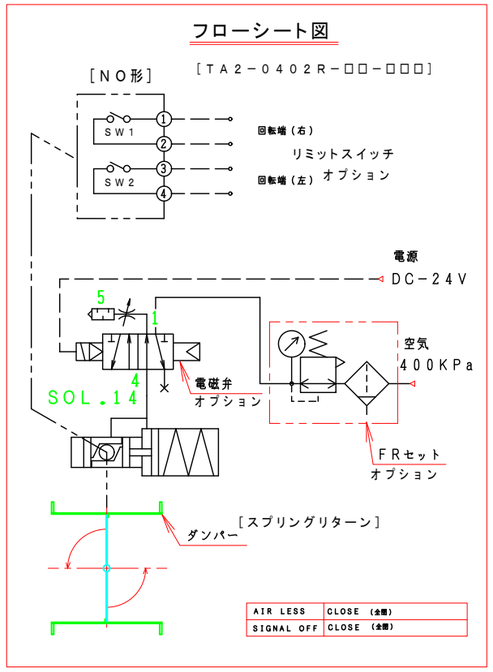

特　記

1．板フランジとケーシング接合部の内面は全溶接、外側は点付溶接。

2．仕上げは内外面酸洗いとする。

3．本図ダンパーの使用範囲は下記の通です。　　外径寸法はインチサイズ（鋼管）です。

静圧：±4．5KPa以下　風速：25m／s以下　温度：－10～60℃以下

☆　ロータリーアクチェーターは仕様により異なります、別途お問い合せ下さい。

注記

図中の寸法については現場調査及び機器設計等の進捗にともなって変更することがある。

型　　式	φDi	φDo	C	n－d	L	ct	ht	ft	φs	軸　受	ロータリーアクチェーター
EHDHARLF －75－U	76．3	175	135	4－15	200	3．2	2．3	9	12		TA2－0402R－□□
EHDHARLF－100－U	100	200	160	8－15	220	3．2	2．3	9	15		TA2－0402R－□□
EHDHARLF－125－U	125	225	185	8－15	220	3．2	2．3	9	15		TA2－0402R－□□
EHDHARLF－150－U	150	250	210	8－15	220	3．2	2．3	9	15		TA2－0402R－□□
EHDHARLF－175－U	175	275	235	8－15	220	4．5	3．2	9	20		TA2－0402R－□□
EHDHARLF－200－U	200	300	260	8－15	220	4．5	3．2	9	20		TA2－0402R－□□
EHDHARLF－225－U	225	325	285	8－15	300	4．5	3．2	9	20		TA2－0402R－□□
EHDHARLF－250－U	250	350	310	8－15	300	4．5	3．2	9	20		TA2－0402R－□□
EHDHARLF－300－U	300	400	360	12－15	300	4．5	3．2	12	25		TA2－050R－□□
EHDHARLF －350－U	350	450	410	12－15	360	4．5	3．2	12	25		TA2－063R－□□
EHDHARLF－400－U	400	500	460	12－15	400	4．5	3．2	12	25		TA2－080R－□□
EHDHARLF－450－U	450	550	510	16－15	450	4．5	3．2	12	25		TA2－080R－□□
EHDHARLF－500－U	500	600	560	16－15	500	6．0	4．5	12	30		TA2－080R－□□
EHDHARLF－550－U	550	650	610	16－15	550	6．0	4．5	12	30		TA2－100R－□□
EHDHARLF－600－U	600	700	660	20－15	600	6．0	4．5	12	30		TA2－100R－□□

1．本製品は防火ダンパーとしての適合を受けておりません
　法規に従い事前に許可を受けて下さい。

2．火災報知器、煙感知器、温度センサーを連動させて使用できます。

3．電源は安全上DC－24Vをご使用下さい。

4．動作確認は6ヶ月に一度行って下さい。

No	部品名称 TITLE	数量 QTY	備考（規格・寸法）(DIMENSIONS)
15	温度ヒューズ		オプション
14	リミットスイッチ		オプション
13	電磁弁		オプション
12	ロータリーアクチェーター	1	TA2－□□□R－□□□
11	カップリング	1	C－1820
10	駆動部取付板	1	SS400
9	接続板	2	SS400
8	取付架台	1	SUS－304
7			
6	シャフトボス	2	SUS－304
5	フランジ	1組	SUS－304
4	羽根当て	1	SUS－304
3	シャフト	1	SUS－304
2	可動羽根	1	SUS－304
1	ダンパー本体	1	SUS－304

尺度 SCALE

単位 UNITS

承認 APPROVED BY　　検図 CHECKED BY

設計 DESIGNED BY　　製図 DRAWN BY Takeda DEC. 02. 2020

名称 TITLE

自動ダンパー
EHDHARLF－□□□－U
［スプリングリターン］
（SUS）

栄進空調株式会社
EISHIN KUCHO CO., LTD.

EHDHARLF－□□□－U

01/10

変更回数 REV.MARK 01

M/#　O/#　工事番号 JOB No.

図面番号 DRAWING NO.